Entretien quotidien

Veuillez porter des gants et des lunettes pendant l'entretien

Dans l'optique d'utiliser cette imprimante dans les meilleurs conditions, assurez vous d'effectuer ses entretiens à la fin de chaque journée de travail. Pour plus de détails voir le Cahpitre 4 du Manuel opérateur.

Outils néscessaires	• Kit de nettoyage (SPC-0569)
	• Lunettes (fournies avec les accessoires de l'imprimantes)
	• Gants (fournis dans le kit)
	• Chiffons cotton (fournis dans le kit)
	• Chiffons doux (fournis dans le kit)
	• Bâtonnets (fournis dans le kit)

1. Pour commencez la maintenance

Il faut envoyer le chariot à sa zone de maintenance pour pouvoir le nettoyer

(1) Appuyer sur [FUNC1] (MENU) en mode local.
(2) Selectionner [MAINTENANCE] et appuyer sur [ENTER]
(3) Selectionner [STATION] et appuyer sur [ENTER]
(4) Selectionner [CARRIAGE OUT] et appuyer sur [ENTER]
(5) Ouvrir les capots de maintenance côté gauche

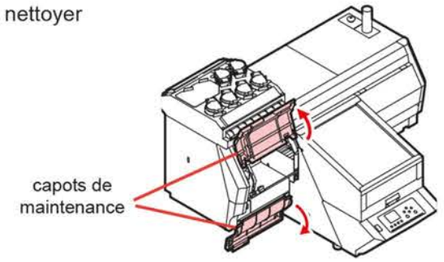

2. Nettoyage autour des têtes

Enlever l'encre autour des têtes et sous le chariot avec un bâtonnet trempé dans la solution de nettoyage.

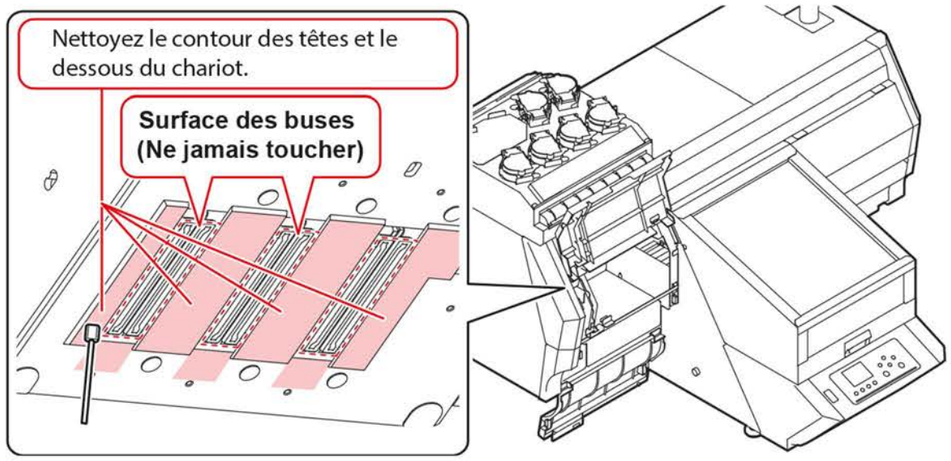

3. Nettoyage des capings

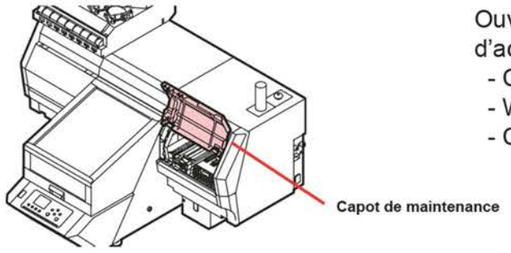

Ouvrez le capot de maintenance côté droit afin d'acceder aux éléments suivants :
- Capings
- Wiper
- Contre wiper

Enlever l'encre des lèvres en caoutchouc des capings avec un bâtonnet trempé dans la solution de nettoyage

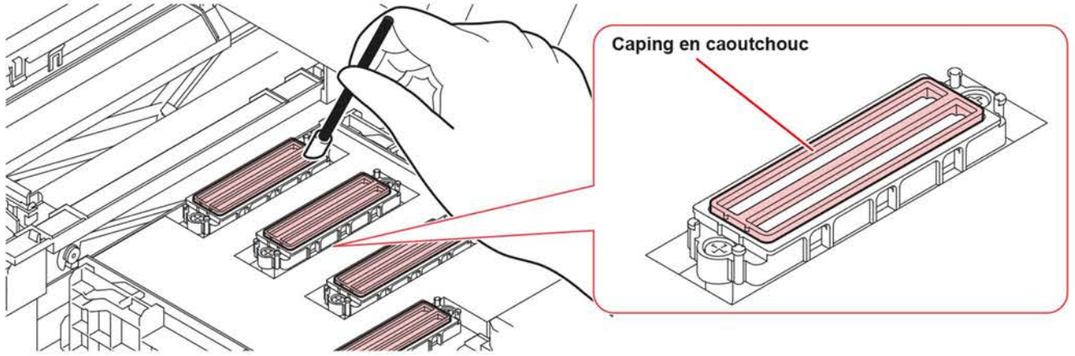

Important ! • Si de l'encre séchée s'accumule sur les capings, l'étanchéitée têtes/capings ne sera plus bonne. En conséquence, les buses vont sécher à leur tour et il sera difficile de les récupérer.

4. Nettoyage du wiper

Pincez les ergots sur les deux côtés du support et tirez vers le haut.

Important ! • Si vous utilisez un wiper usé avec de l'encre séchée dessus, les particules d'encre peuvent venir boucher les buses.

5. Nettoyage du contre wiper

Essuyez l'encre collée sur le contre wiper avec un bâtonnet trempé dans la solutin de nettoyage

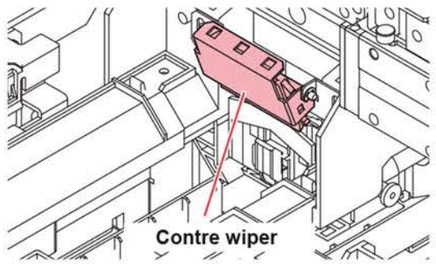

Attention
- Ne pas enlever le contre wiper de son support.
- Nettoyer uniquement la surface de contact du contre wiper.
- **Après avoir nettoyé le contre wiper, s'assurer qu'il ne reste pas en position relevé.**

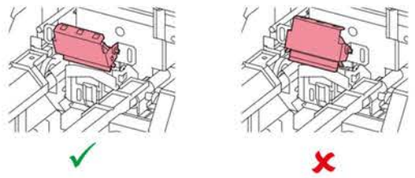

6. Pour terminer la maintenance

Une fois les nettoyages terminés, fermer tous les capots de maintenance et appuyer sur a touche [ENTER].

CONSEIL INSTALLATION FORMATION COLORIMÉTRIE HOTLINE MAINTENANCE encraje.fr
Mail : encraje@encraje.fr | Tél. 02 47 43 09 17 | Siège social : Z.A. La Grange Barbier - 8 Avenue de la Baraudière - 37250 SORIGNY